Espace d'utilisation : Espace Industrie

Le dérouleur bobine papier mural BOBINO est idéal pour les espaces « industrie ».

Composants :

- Acier poudré anti-UV
- Pour toute bobine d'essuyage jusqu'à Ø 250 mm
- Lame de découpe papier
- Kit de fixation non fourni

Dimensions :

Sans emballage:
- Poids : 1.223kg
- Volume : 0,037m³
- Dim. (L×l×H) : 410*160*330

Avec emballage:
- Poids: 1.61kg
- Volume: 0.037m³
- Dim(L*l*H) : 410*255*355

Nomenclature douanière : 73 23 99 00

Gencod : 3019920532451

Avantages :

- Robustesse
- Bonne tenue à la corrosion
- Découpe facile du papier

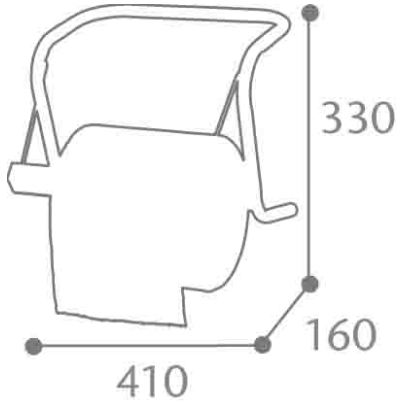

Palettisation :

Quantité	42
Hauteur (en m)	1.86
Nombre produit/couche	6x5 + 3x4
Nombre de couches/palette	
Format palette (en mm)	1200/800
Poids (en kg)	77.45