Product Details

Ironing Station *Guestroom*

E-ZEE STEAMWORKS

Ironing Board E-ZEE

- Surface de repassage 35 x 114 cm
- Réglage en hauteur jusqu'à 89 cm
- Couvercle anti-incendie avec sous-
- couche en mousse Crochet de
- suspension rabattable Rallonge
- intégrée Schuko Cadre robuste avec
- verrou de sécurité pour le transport
  revêtement en poudre, finition
  argentée

Hotel Steam Iron STEAMWORKS

- Double coupure automatique
  position horizontale après 30 secondes
  position verticale après 8 minutes Semelle en
- céramique antiadhésive
- Système autonettoyant anti-calcaire et anti-
- goutte
- Longueur du cordon: 2,4 m
- 220-240 V, 50/60 Hz, 1650-2000 W

Code	Version
580165	extension cord with EU Schuko plug
OPTION	extension cord with UK plug

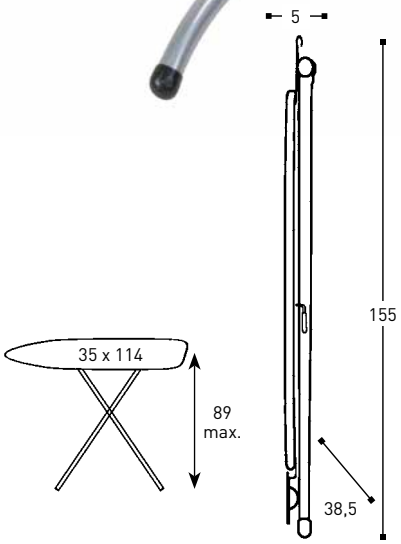

Weight	
Ironing board E-ZEE	4,3 kg
Power extension cord	0,3 kg
total	4,6 kg